Netzanschluss von Erzeugungsanlagen und Speichern am Mittelspannungsnetz

Sehr geehrte Kundin, sehr geehrter Kunde,

Sie planen den Bau und Betrieb einer Erzeugungsanlage (z. B. Photovoltaikanlage, Windenergieanlage, BHKW etc.) oder eines Speichers am Mittelspannungsnetz der ENRO Ludwigsfelde Netz GmbH. Um Ihre Netzanschlussanfrage bearbeiten zu können, benötigen wir nachfolgend aufgeführte Informationen und Unterlagen von Ihnen. Bitte beachten Sie, dass unvollständige oder unleserliche Anträge zu unnötigen Verzögerungen führen, da wir diese nicht bearbeiten können.

Handelt es sich um einen Neuantrag oder die Änderung eines Altantrages: Zutreffendes bitte ankreuzen:

1. Neuantrag oder ☐
2. Änderungsantrag. Antragsnummer alt: _____ ☐

Handelt es sich bei Ihrer geplanten Erzeugungsanlage/Speicher um:

1. Die erste Anlage oder ☐
2. eine weitere Anlage oder ☐
3. um den Ersatz einer vorhandenen Anlage. ☐

Folgende Unterlagen benötigen wir von Ihnen:

1. Formular: E8 Datenblatt einer Erzeugungsanlage / eines Speichers -Mittelspannung Technische Richtlinie VDE-AR-N 4110 ☐
2. Optional, Vordruck E.1: Anmeldung zum Netzanschluss (Strom), sofern noch kein Netzanschluss auf dem Grundstück vorhanden. ☐
3. Für jede Erzeugungseinheit und Speicher ein Einheitenzertifikat gemäß VDE und FGW. ☐
4. Optional, Komponentenzertifikat, sofern sich in der Kundenanlage eine zu zertifizierende Komponente (z.B. STATCOM, EZA-Regler, etc.) befindet ☐
5. Lageplan, aus dem Orts- und Straßenlage, Flur- und Flurstücksbesichtigung, die Bezeichnung und die Grenzen des Grundstücks sowie der Aufstellungsort der Erzeugungseinheit hervorgehen (Maßstab vorzugsweise 1:25000 oder 1:10000 / innerorts mindestens 1:500) ☐
6. Einphasiger Übersichtsschaltplan der elektrischen Anlage einschließlich ☐
    a. Eigentums-, Betriebsführungs-, Verfügungs- und Bedienbereichsgrenzen,
    b. Netztransformatoren,
    c. Mess-, Schutz-, Steuereinrichtungen (wenn Schutzeinrichtungen vorhanden, Darstellung, wo die Messgrößen für Kurzschluss- und bei Erzeugungsanlagen zusätzlich für die Entkupplungsschutzeinrichtungen erfasst werden und auf welche Schaltgeräte die Schutzeinrichtung wirkt, Daten der Hilfsenergiequelle),
    d. Darstellung der kundeneigenen Mittelspannungs-Leitungsverbindungen,
    e. Angaben von Kabeltypen, -längen und –querschnitten und
    f. Angabe der technischen Kennwerte der nachgelagerten kundeneigenen Mittelspannungs-Anlagen.
7. Das von Ihnen vorgesehene Messkonzept. Beispiele hierzu finden Sie auch auf den folgenden Seiten. ☐
8. Bei dem Anschluss von Erzeugungsanlagen (≥ 135kW) ist der Nachweis der elektrischen Eigenschaften entsprechend durch ein Anlagenzertifikat gemäß VDE-AR-N 4110 (Kapitel 11) zu erbringen und vor der Inbetriebnahme vorzulegen. ☐
9. Bei Mischanlagen: Informationen zu geplantem Fernwirkkonzept im Hinblick auf die Regelung der Wirkleistung (P-Regelung auf den Netzverknüpfungspunkt / P-Regelung an der Erzeugungseinheit) ☐

Messkonzepte

Im Folgenden finden Sie die gängigen Messkonzepte. Kreuzen Sie bitte das für Sie Zutreffende an.

☐ Sollte Ihre Messanordnung keinem der dargestellten Messkonzepte entsprechen, so stellen Sie bitte die reale Situation auf einem separaten Blatt dar und fügen diese der Anmeldung bei.

Legende/Erklärungen:
Lieferung = Energielieferung an den Kunden
Bezug = Energielieferung an EWE NETZ
EZA = Eigenerzeugungsanlage
HAK = Hausanschlusskasten
DEA = dezentrale Erzeugungsanlage
VNB = Verteilnetzbetreiber

☐ *Volleinspeisung*

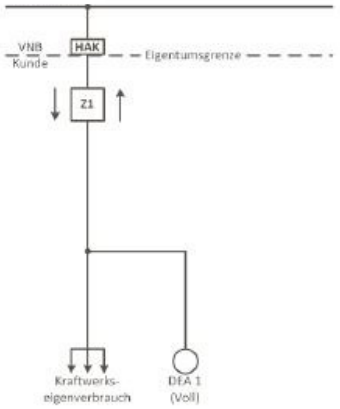

☐ *Eigenverbrauch ohne Erzeugungszähler*
(Anlagen ≤ 10kW und ≤ 10.000 kWh Eigenverbrauch)

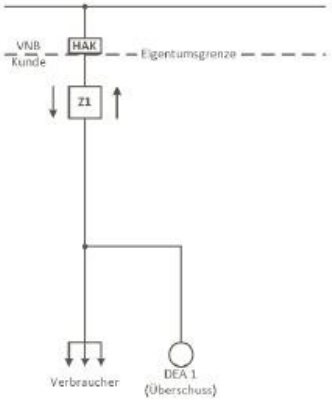

☐ *Eigenverbrauch mit Erzeugungszähler*

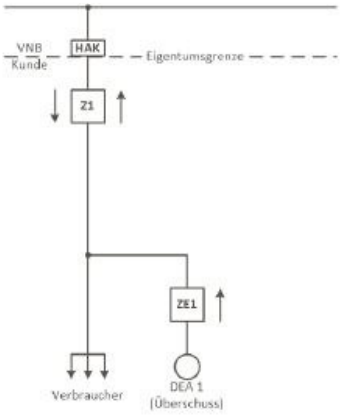

☐ *Kaufmännisch-bilanzielle Weitergabe*

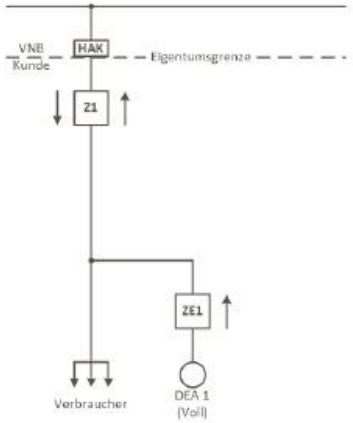

☐ Eigenverbrauch mit mehreren EZA

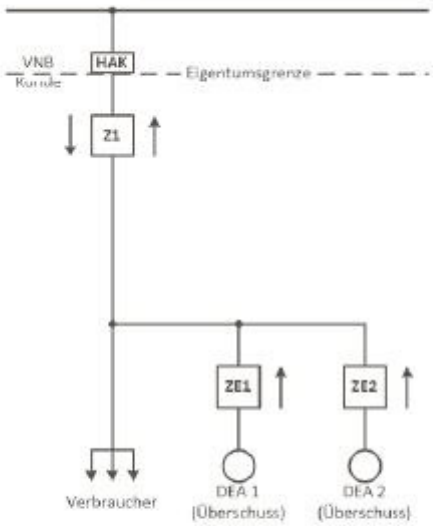

☐ Kaufmännisch-bilanzielle Weitergabe mit mehreren EZA

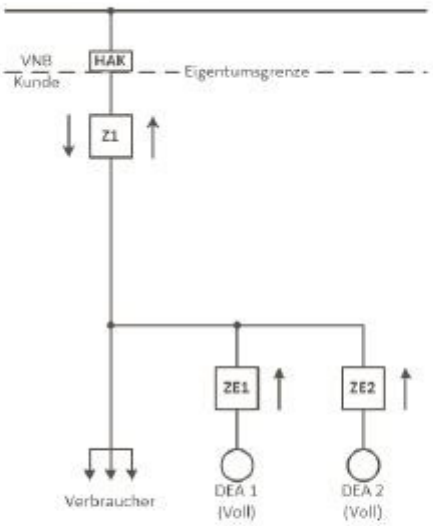

☐ Eigenverbrauch und kaufmännisch-bilanzielle Weitergabe

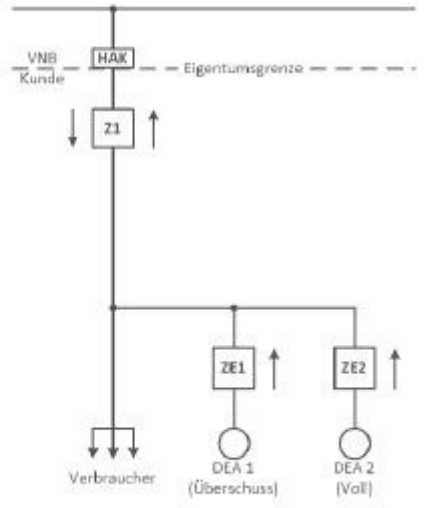

☐ Kaskadenschaltung

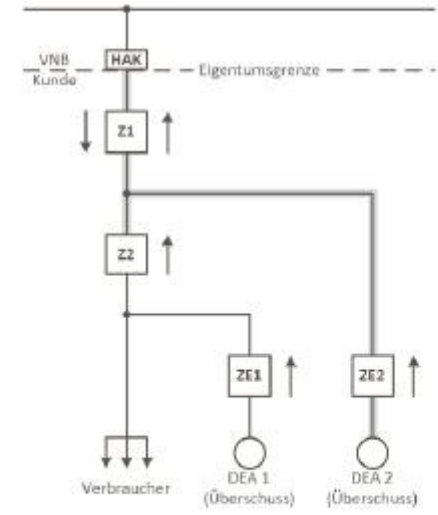

☐ Eigenverbrauch mit DC-Speicher ohne Erzeugungszähler und Speicherzähler

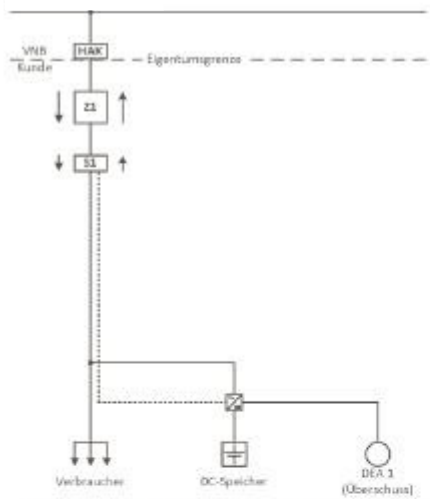

☐ Eigenverbrauch mit AC-Speicher ohne Erzeugungszähler und Speicherzähler

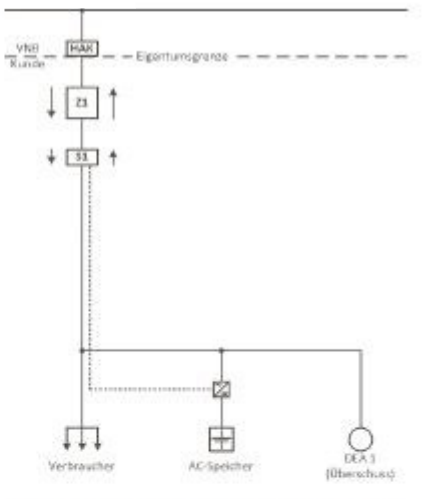

☐ Eigenverbrauch mit AC-Speicher mit Erzeugungszähler und ohne Speicherzähler

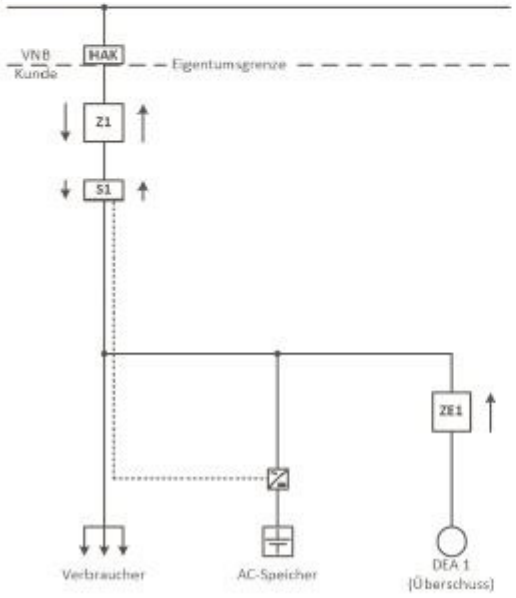

☐ Eigenverbrauch mit AC-Speicher mit Erzeugungszähler und Speicherzähler

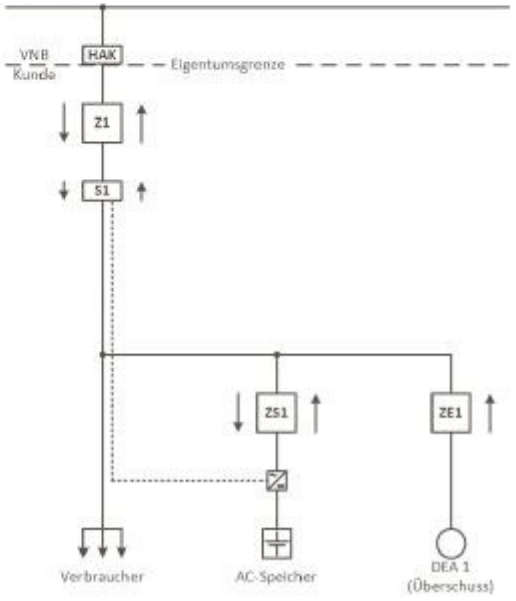

☐ Kaskadenschaltung mit DC-Speicher (netzfern)

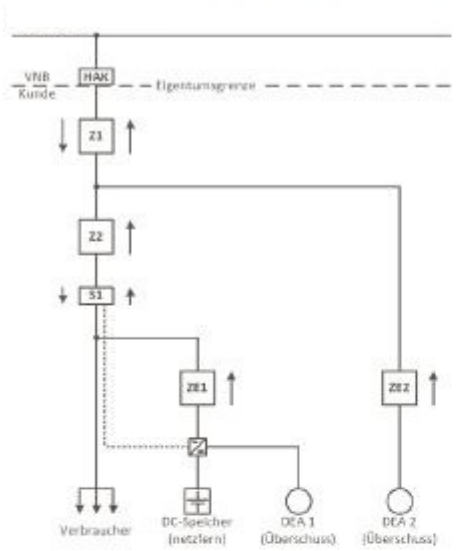

☐ Kaskadenschaltung mit DC-Speicher (netznah)

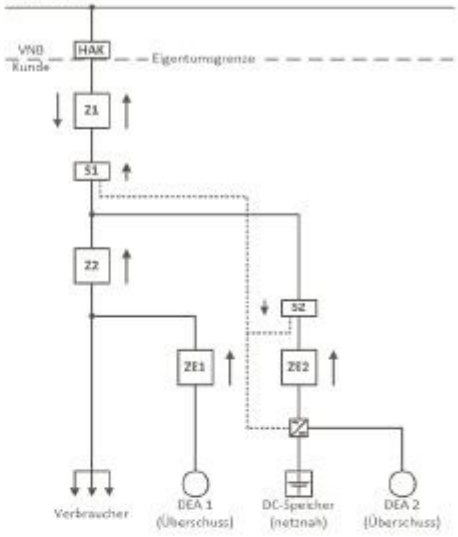

☐ Kaskadenschaltung mit AC-Speicher (netzfern) ohne Erzeugungszähler und Speicherzähler

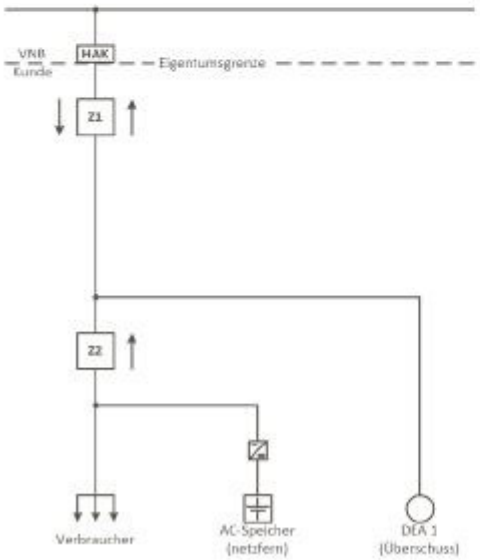

☐ Kaskadenschaltung mit AC-Speicher (netzfern) ohne Speicherzähler

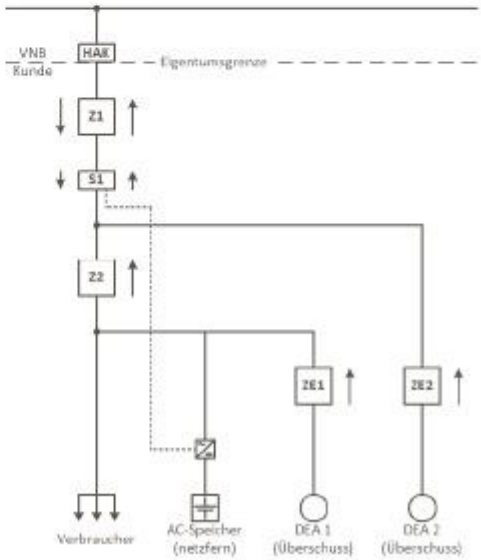

Ansprechpartner:

ENRO Ludwigsfelde Energie GmbH
Rudolf-Diesel-Str. 15
14974 Ludwigsfelde

Andreas Wendrock
andreas.wendrock@enro-ludwigsfelde.de
Tel: +49 3378 823 / 150
Fax: +49 3378 823 / 102